SERIE TAMMI:
ENVOLVENTE DE ROBLE NATURAL CON NUDOS

ESPECIFICACIONES TÉCNICAS

BASE

- Construcción en Polietileno de densidad media.
- Primera materia virgen con coloración previa a su utilización.
- Piezas conseguidas por rotomoldeo a presión ambiental y temperatura de 250º a 280º.
- Al ser trabajadas por este sistema se consigue una alta resistencia a la rotura y el impacto.
- Espesor de 3 mm. aproximadamente en todo el perímetro.
- Acabados en NEUTRO.

ENVOLVENTE

- Construcción en tablero con superficie chapada en madera natural de roble anudado de alta calidad protegida con barniz natural
- Espesor de 17 mm. según las piezas.
- Fabricado y acabado por profesionales especialistas en este tipo de tecnología para asegurar un acabado inmejorable.
- Se presentan en acabados ROBLE NATURAL y ROBLE RUSTICO

DIMENSIONES

DIMENSIONES JARDINERA 40x40x35

BASE

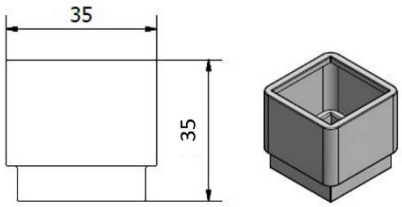

ENVOLVENTE

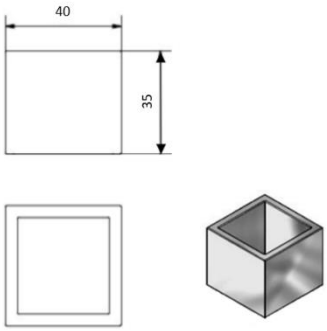

DIMENSIONES JARDINERA 54x54x40

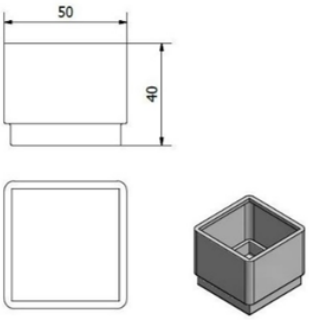

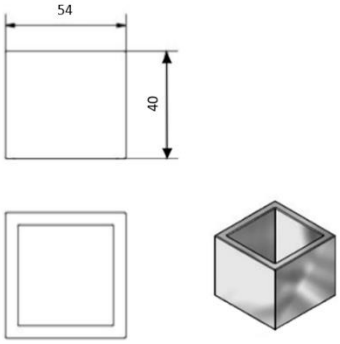

DIMENSIONES JARDINERA 80x40x42

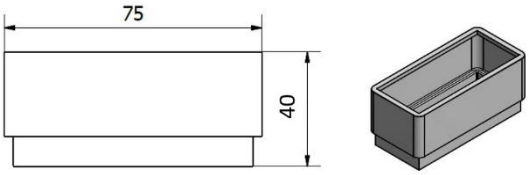

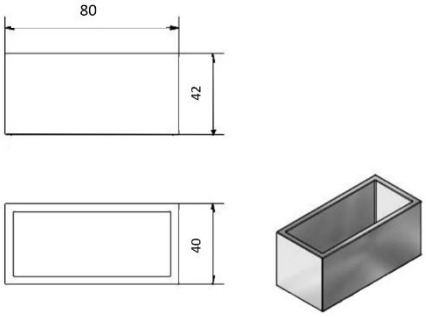

DIMENSIONES JARDINERA 104x30x80

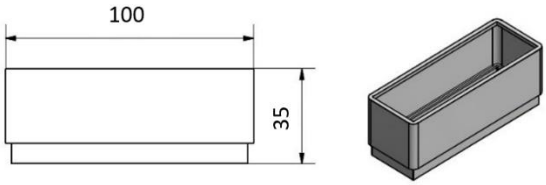

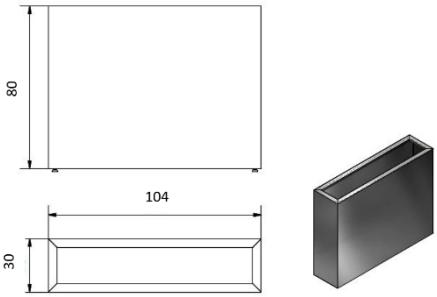

ACABADOS

NATURAL

RUSTICO

DESCRIPCIÓN TÉCNICA – SISTEMA PATENTADO HOBBY FLOWER

COMPONENTES:

1. Cubeta de Plástico
2. Separador
3. Tubos
4. Indicador Nivel de Agua
5. Mechas de algodon
6. Drenaje
7. Ruedas

CUBETA DE PLASTICO

Polietileno de densidad media, moldeada por "rotomoldeo". Este sistema de fabricación tiene el inconveniente de ser mucho más lento que el sistema de "inyectado"(cada moldeada tarda entre 20 y 30 minutos máquina), pero tiene la enorme ventaja de que las moléculas del plástico no se tienen que someter a tan altas temperaturas(solo a 250/280º) ni a presión alguna con lo cual, y por la lentitud del proceso, permite que las moléculas formen cadenas naturales entrelazadas que le dan una gran resistencia a las roturas, resultando casi irrompibles por no tener tensiones internas.

Utilizamos moldes de acero inoxidable, con pulido espejo en su interior para conseguir un acabado brillante en la cara exterior de las cubetas.

El sistema de rotomoldeo permite fabricar piezas con perfiles y formas que resultan casi imposibles de fabricar por el sistema de inyectado.

El diseño de la forma de las cubetas permite que en la base se hagan tantos huecos tronco-cónicos como sean necesarios para el alojamiento opcional de ruedas, y para que sirvan de apoyo, en su plano superior, al separador que luego se aplica.

Marcamos la superficie que estará destinada a contener la reserva de agua y de aire, mediante un perímetro algo inferior, en todo el contorno.

En la parte superior de la altura de la cubeta, del espacio destinado a contener el drenaje, substrato y las plantas, existe un plano hacia el interior de la cubeta, de unos 3 cms., y luego un bajante, de unos 2 cms. En sentido vertical descendiente. Esta forma nos da una gran nervatura que ayuda a que la cubeta sea indeformable y muy resistente.

Esta terminación descrita de la parte superior de la cubeta permite coger y manejar siempre tomándola por esta nervatura, tanto si la hidrojardinera está vacía, como si está plantada y también si lleva, sobre ella, alguno de los muchos envolventes decorativos.

SEPARADOR

Plancha de poliestireno extrusionado de 2'5 a 5 m/m de grueso, según medida, que se utiliza para separar la zona destinada a reserva de agua, de la superior que contiene el drenaje y el substrato con las plantas.

El separador lleva un buen número de pequeños agujeros destinados a colocar un entramado de mechas que harán el transporte del agua de la reserva hacia la zona del drenaje y dos agujeros de mayor diámetro destinados a alojar los dos tubos que se dirán.

TUBOS

Fabricados con poliestireno por el sistema de soplado. Van dos en cada hidrojardinera y se sujetan, por simple presión, en los dos agujeros de cada separador.

Los dos tienen la misma forma e indistintamente se pueden utilizar: uno simplemente para el llenado de la reserva de agua y para ventilación y el otro para soporte y guía del nivel indicador del agua de la reserva y también para ventilación.

Insistimos en la utilidad de ventilación porque, siendo dos los tubos que van en cada hidrojardinera, a través de ellos se establece una mini corriente de aire que oxigena el agua depositada en la reserva, impidiendo su descomposición y, a través de los pequeños orificios existentes en el separador que las mechas no obstruyen totalmente, permite que las raíces más profundas encuentren un ambiente rico en oxigeno regenerando constantemente.

INDICADOR NIVEL AGUA

Constituido por una varilla de plástico extrusionado, un tapón (con orificios) para sujetar al tubo por cuyo interior se desliza una boya que flotará sobre el agua de la reserva. Esta boya/flotador es de plástico fabricada por soplado y cerrada herméticamente.

Al llenar, por uno de los tubos, con agua la zona destinada a reserva, por el otro tubo va ascendiendo el flotador con su varilla que es de color azul en su parte superior hasta donde se considera el nivel de agua ideal. A partir del nivel donde el agua podría rebasar al separador antes explicado, aparece la varilla coloreada en rojo, que equivale a decir que a partir de este nivel el agua puede ya ser perjudicial para el buen funcionamiento del sistema.

La utilidad del indicador de nivel de agua se limita estrictamente a saber cuándo hemos llenado la reserva de agua hasta el nivel conveniente, en las "solo cuatro veces al año" que debemos realizar esta operación de llenado de la reserva.

Aunque, a los pocos días de haberse llenado la reserva de agua, el nivel indicador se sitúa a su mínima altura, no quiere decir que se deba volver a llenar la reserva, sino que debemos esperar a cuando corresponda (sólo cada tres meses). Al bajar el nivel no quiere decir que las plantas ya han absorbido toda el agua, sino que ésta ha ascendido por capilaridad a través de las mechas, ha impregnado el drenaje y está ascendiendo por el substrato, pero que las plantas irán absorbiendo el agua en pequeñas partículas (humedad) con tiempo y a medida que la necesiten.

El espacio destinado a contener el agua de la reserva también interesa que permanezca vacío el máximo de tiempo posible porque mientras no lo ocupa el agua sí está lleno de aire permanentemente regenerado y con oxígeno disponible.

MECHA

Es el medio utilizado para el transporte interior del agua desde el espacio destinado a la reserva hasta la parte superior del separador, donde empapará el drenaje. Se coloca a través de los pequeños orificios que tiene el separador haciendo que sus terminales descansen en la parte inferior de la cubeta, para que absorban toda el agua que hayamos depositado en la reserva.

Se compone de dos materiales distintos: uno interior consistente en fibras naturales muy absorbentes y otro externo de fibra sintéticas de gran resistencia trenzadas envolviendo la interior, pero no impidiendo su labor de absorción.

DRENAJE

Para realizar un buen drenaje, utilizamos lava volcánica con la granulometría adecuada a los espacios de los huecos que quedan entre los agujeros pequeños del separador y las mechas que atravesamos con los mismos.

Las utilidades del drenaje son tres:
1) Para que el substrato que utilizamos no se apelmace contra la superficie plana del separador.
2) Para que absorba y retenga el agua que transportan las mechas, para cederla al substrato que tiene encima.
3) Para actuar de filtro cuando una vez al mes reguemos ligeramente la superficie superior del substrato y evitar que el agua utilizada en este riego superior, en su marcha descendente, arrastre parte del substrato hacia la zona inferior destinada a contener la reserva de agua.

Por todo lo que antecede queda claro que para cuidar correctamente las plantas que tenemos ubicadas en una hidrojardinera debemos realizar dos tipos de riego:

"4 veces al año" llenar la reserva de agua hasta que la varilla del nivel indicador aparece en rojo.

"Una vez al mes" efectuar un ligero riego de la parte superior del substrato, dejando la cantidad de agua a utilizar al buen criterio de la persona que cuide las plantas, solamente para humedecer la parte superior que se seca por el ambiente y para ayudar al buen desarrollo de las plantas pequeñas de acompañamiento.